TECHNISCHES DATENBLATT

E-T-STüCK, REDUZIERT

zwei separate Schweißzonen
4,0 mm Steckkontakt

PE100

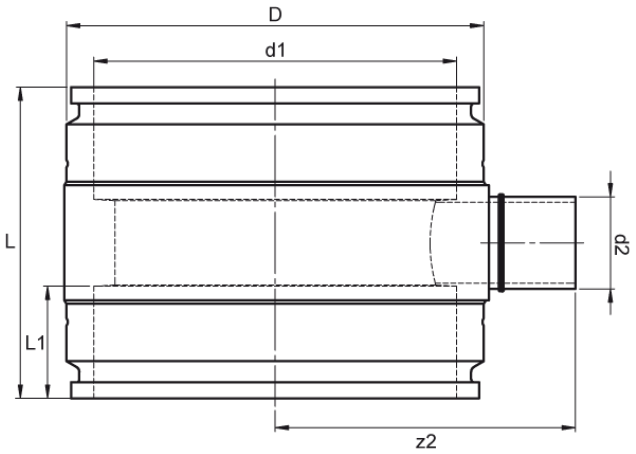

SDR 17

Art. Nr.	d1 [mm]	d2 [mm]	D [mm]	le2 [mm]	L [mm]	L1 [mm]	z2 [mm]	kg
42980221-EF	800	225	921	150	690	235	150	149,70

Andere Materialien, Abmessungen und Druckstufen auf Anfrage
Lieferprogramm: SDR 11: d 20 - 900 mm SDR 17: d 400 - 1.200 mm

Bei Fragen wenden Sie sich gerne an uns: Tel. + 49 281 98 414 - 0

© STAR Piping Systems GmbH
Alle Rechte vorbehalten