TECHNISCHES DATENBLATT

# SONDERFLANSCH

## DIN EN 1092-1 PN 10

gebohrt nach DIN EN 1092-1 PN 10
mit EPDM-O-Ring und hinterlegtem kunststoffbeschichtetem Stahlring
optional mit verzinktem Stahlring oder Edelstahlring erhältlich
langschenklig zum Stumpf- und Elektromuffenschweißen

PE100

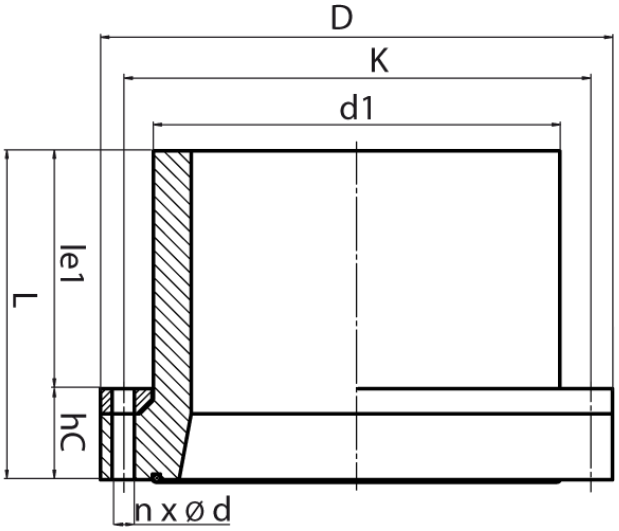


## SDR 17

| Art. Nr. | DN [mm] | d1 [mm] | D [mm] | le1 [mm] | L [mm] | K [mm] | n | ød [mm] | M | hC [mm] | kg |
|---|---|---|---|---|---|---|---|---|---|---|---|
| 43009451 | 400 | 450 | 565 | 235 | 335 | 515 | 16 | 26 | 24 | 100 | 35,10 |

Andere Materialien, Abmessungen und Druckstufen auf Anfrage
* Für Gasleitungen mit glatter Dichtfläche oder NBR-Dichtung lieferbar
Lieferprogramm: SDR 17, PN 10: d 90 - 1.200 mm SDR 11, PN 10: d 90 - 710 mm SDR 11, PN 16: d 250 - 710 mm

Bei Fragen wenden Sie sich gerne an uns: Tel. + 49 281 98 414 - 0

© STAR Piping Systems GmbH
Alle Rechte vorbehalten