TECHNISCHES DATENBLATT

ELEKTROMUFFE

zwei separate Schweißzonen ab d 500 mm
4,0 mm Steckkontakt

PE100

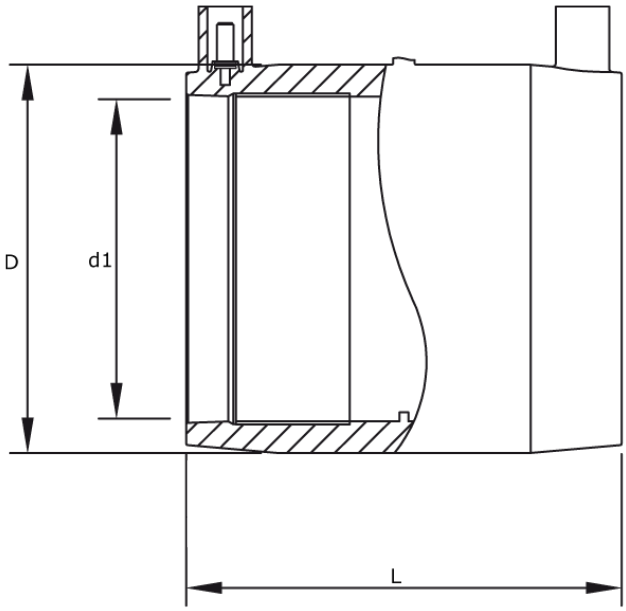

SDR 11

Art. Nr.	d1 [mm]	D [mm]	L [mm]	kg
43502162	160	195	175	1,41

auch für SDR 13,6 und SDR 17 Anwendungen geeignet
andere Dimensionen, Druckklassen und Materialien auf Anfrage
Lieferprogramm: SDR 17: d 225 - 1.400 mm SDR 11: d 20 - 1.200 mm SDR 7,4: d 20 - 630 mm SDR 9: d 225 - 630 mm SDR 26: d 355 - 1.400 mm

Bei Fragen wenden Sie sich gerne an uns: Tel. + 49 281 98 414 - 0

© STAR Piping Systems GmbH
Alle Rechte vorbehalten