TECHNISCHES DATENBLATT

# REDUKTION EXZENTRISCH

kurzschenklig zum Stumpfschweißen
zum vollständigen Entleeren der Rohrleitung

PE100

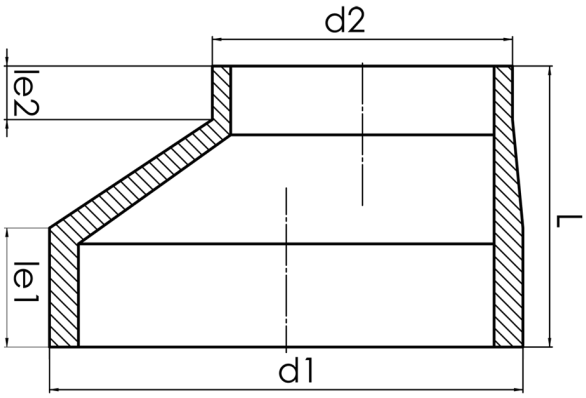


## SDR 33

| Art. Nr. | d1 [mm] | d2 [mm] | le1 [mm] | le2 [mm] | L [mm] | kg |
|---|---|---|---|---|---|---|
| 44171563 | 710 | 560 | 98 | 40 | 231 | 10,60 |

Andere Materialien, Abmessungen und Druckstufen auf Anfrage
Lieferprogramm: SDR 17: d 160 - 1.000 mm SDR 11: d 160 - 630 mm SDR 33: d 160 - 1.200 mm

Bei Fragen wenden Sie sich gerne an uns: Tel. + 49 281 98 414 - 0

© STAR Piping Systems GmbH
Alle Rechte vorbehalten