ТЕХНИЧЕСКИЙ ПАСПОРТ

заглушка

в длинном исполнении для стыковой и электромуфтовой сварки

PE100

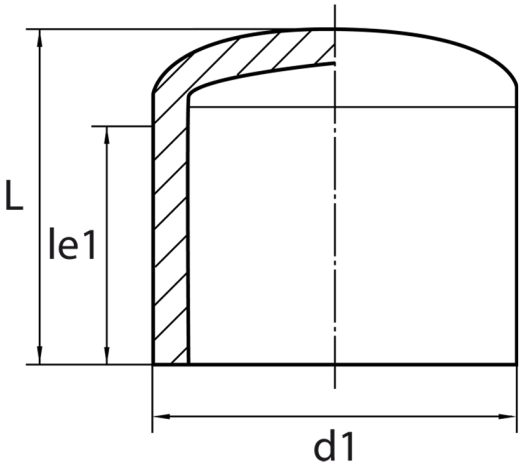

SDR 11

№ артикула	d1 [mm]	le1 [mm]	L [mm]	kg
44502012	20	52	52	0,01

Другие материалы и уровни давления (и SDR) по запросу

По вопросам, пожалуйста, свяжитесь с нами: Тел. + 49 281 98 414 - 0

© STAR Piping Systems GmbH
Все права защищены