TECHNISCHES DATENBLATT

E-ENDKAPPE

4,0 mm Steckkontakt

PE100

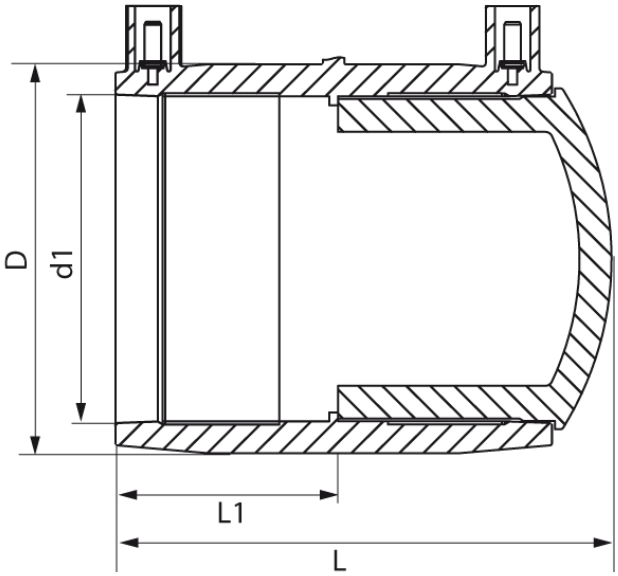

SDR 17

Art. Nr.	d1 [mm]	D [mm]	L [mm]	L1 [mm]	kg
44509221-KIT	225	267	280	100	4,20

Andere Materialien, Abmessungen und Druckstufen auf Anfrage
Lieferprogramm: SDR 17: d 225 - 355 mm SDR 11: d 20 - 355 mm

Bei Fragen wenden Sie sich gerne an uns: Tel. + 49 281 98 414 - 0

© STAR Piping Systems GmbH
Alle Rechte vorbehalten