ТЕХНИЧЕСКИЙ ПАСПОРТ

шахтовый стенный проход

для бетонирования в стену или кладку
со встроенным EPDM-воротником уплотнителем

PE100

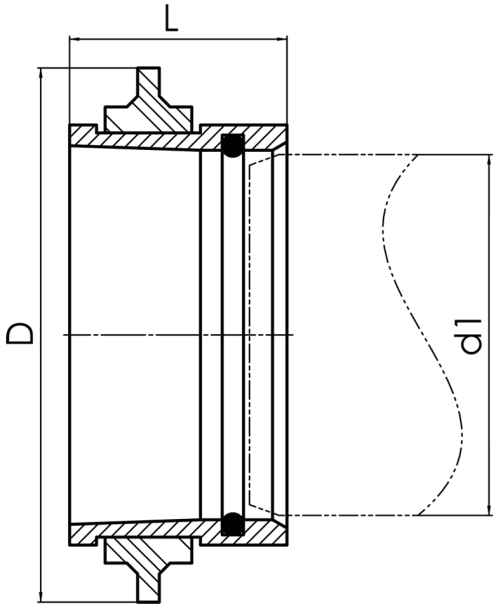

№ артикула	d1 [mm]	D [mm]	L [mm]	kg
46015200	200	325	150	1,00

По вопросам, пожалуйста, свяжитесь с нами: Тел. + 49 281 98 414 - 0

© STAR Piping Systems GmbH
Все права защищены