TECHNISCHES DATENBLATT

SCHACHTFUTTER

zum Einbetonieren in das Mauerwerk
mit montiertem EPDM-Mauerkragen

PE100

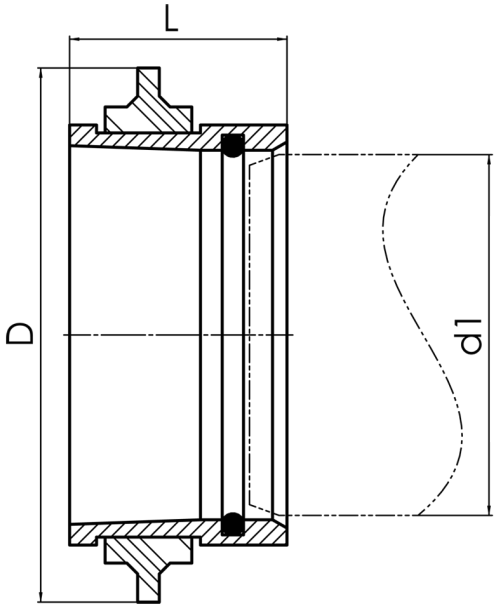

Art. Nr.	d1 [mm]	D [mm]	L [mm]	kg
46015910	1000	1255	150	36,50

Lieferprogramm: d 160 - 1.000 mm

Bei Fragen wenden Sie sich gerne an uns: Tel. + 49 281 98 414 - 0

© STAR Piping Systems GmbH
Alle Rechte vorbehalten