ТЕХНИЧЕСКИЙ ПАСПОРТ

Седловой электросварной отвод с фрезой

4,0 мм штыревой контакт

для обработки со стандартными 12 мм шестиугольным ключом

Устойчивость к давлению: Вода 16 bar / Газ 10 bar

PE100

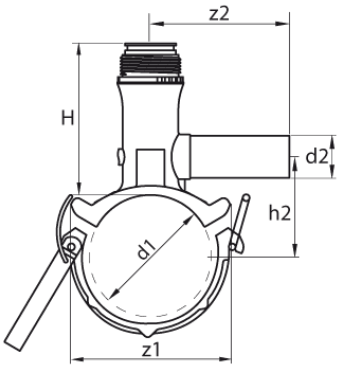

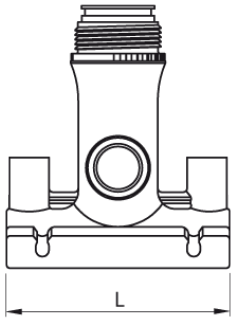

SDR 17 / 11

№ артикула	d1 [mm]	d2 [mm]	L [mm]	z2 [mm]	H [mm]	h2 [mm]	VE	kg
47006022	63	25	120	105	119	62	10	0,53

* Арматуры для номинального диаметра 63 мм не подходят для сварки с трубой SDR 17

По вопросам, пожалуйста, свяжитесь с нами: Тел. + 49 281 98 414 - 0

© STAR Piping Systems GmbH
Все права защищены