ТЕХНИЧЕСКИЙ ПАСПОРТ

Патрубок-накладка электросварной

4,0 мм штыревой контакт
с усилённой нижней частью
Устойчивость к давлению: Вода 16 bar / Газ 10 bar

PE100

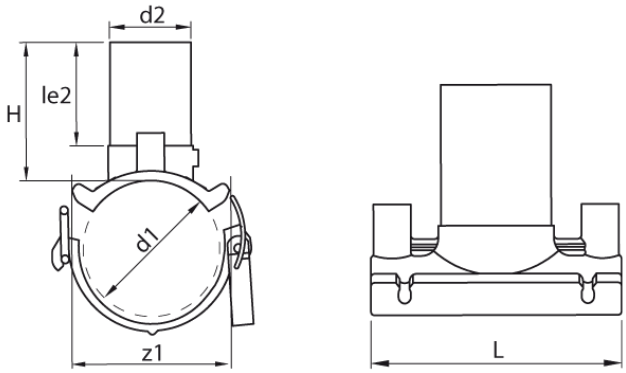

№ артикула	d1 [mm]	d2 [mm]	le2 [mm]	L [mm]	z1 [mm]	H [mm]	VE	kg
47207062	75	63	75	147	119	115	10	0,65

По вопросам, пожалуйста, свяжитесь с нами: Тел. + 49 281 98 414 - 0

© STAR Piping Systems GmbH
Все права защищены