ТЕХНИЧЕСКИЙ ПАСПОРТ

PP COMPRESSION FITTINGS COUPLER

suitable for assembling PE pipes
mechanical, detachable connection
reliable sealing with O-ring gasket
DVGW certified

PP

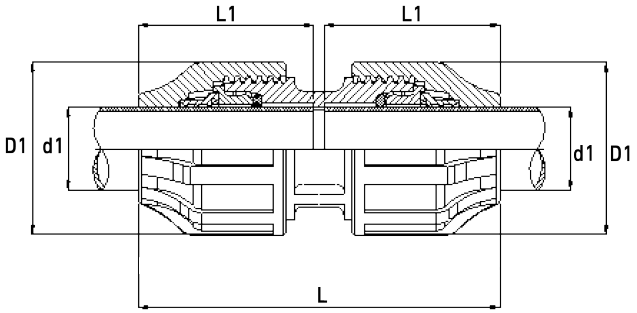

№ артикула	d1 [mm]	D1 [mm]	L [mm]	L1 [mm]	VE	kg
KL701040	40	80	157	76	13	0,27

Minimum purchase: 11 piece

По вопросам, пожалуйста, свяжитесь с нами: Тел. + 49 281 98 414 - 0

© STAR Piping Systems GmbH
Все права защищены