Technisches Datenblatt

NAHTLOSER BOGEN

PP **r ≈ 1,5 x d** **α = 90°**

r ≈ 1,5 x d
langschenklig zum Stumpf- und Elektromuffenschweißen



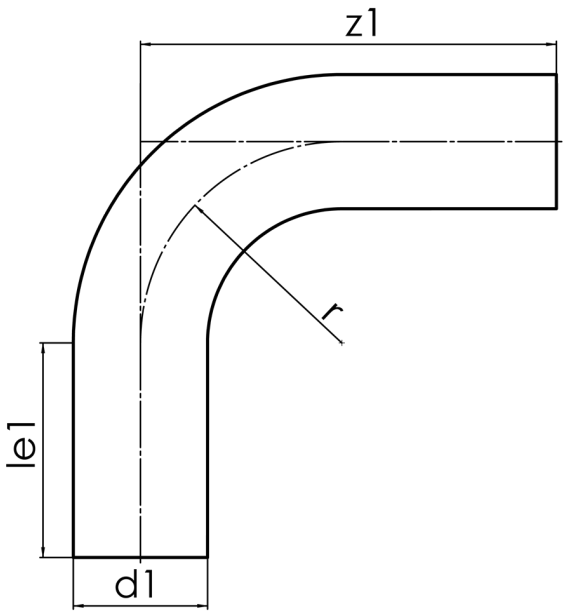

SDR 11

Art. Nr.	d1 [mm]	le1* [mm]	z1 [mm]	r [mm]	kg
4210591103150000	315	300	900	496	26,49

andere Abmessungen, Materialien und Druckstufen auf Anfrage
Toleranz: α ± 5° | z1 ± 50 mm
* Mindestmaß für „le1“
Lieferprogramm:
SDR11: d 50 - 500 mm

Bei Fragen wenden Sie sich gerne an uns: Tel. + 49 281 98 414 - 0

Druckklassengerecht

© STAR Piping Systems GmbH
Alle Rechte vorbehalten