Technisches Datenblatt

BLINDSCHEIBENSET

PP

gebohrt nach DIN EN 1092-1 PN 10
Set bestehend aus:
Losflansch PP glasfaserverstärkt mit Stahleinlage und PP-R Blindscheibe
optional mit Gewindeanschluss



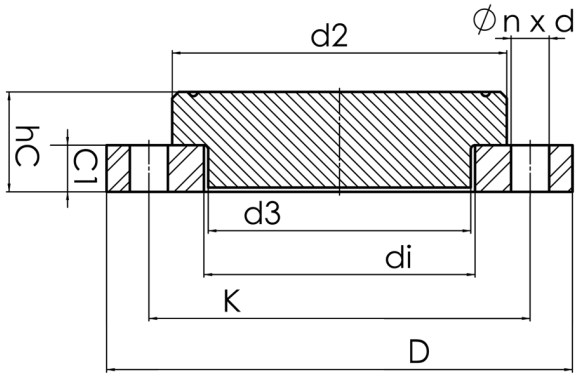

Art. Nr.	DN [mm]	d1 [mm]	d2 [mm]	d3 [mm]	D [mm]	K [mm]	n	ød [mm]	C1 [mm]	hC [mm]	kg
4213150003150300	300	315	370	333	460	400	12	22	34	79	16,6

andere Abmessungen und Druckstufen auf Anfrage
PFA = zulässiger Bauteilbetriebsdruck in bar (20°)
Lieferprogramm:
PN10: d 75 - 630 mm

Bei Fragen wenden Sie sich gerne an uns: Tel. + 49 281 98 414 - 0

Druckklassengerecht

© STAR Piping Systems GmbH
Alle Rechte vorbehalten