Technisches Datenblatt

SEGMENTBOGEN

PP **r ≈ 1,5 x d** **α = 90°**

langschenklig zum Stumpf- und Elektromuffenschweißen
aus Rohr geschweisst, unverstärkt



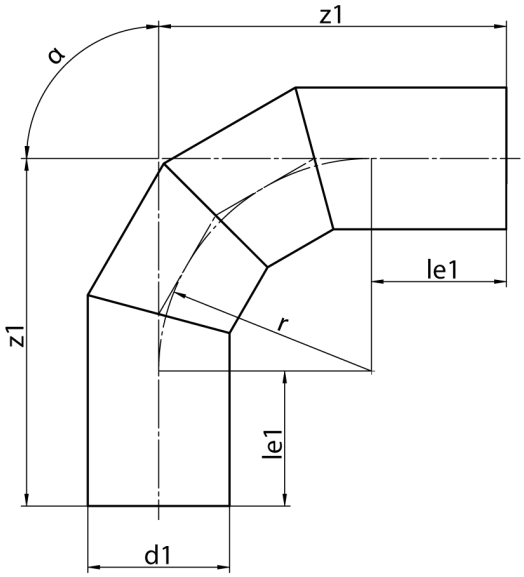

SDR 17,6

fB 0,80

Art. Nr.	d1 [mm]	le1 [mm]	z1 [mm]	r [mm]	kg
4219071804000000	400	407	900	600	39,3

andere Abmessungen und Druckstufen auf Anfrage
Toleranz + / - 2°
Lieferprogramm:
SDR17,6: d 110 - 500 mm SDR11: d 110 - 500 mm

Bei Fragen wenden Sie sich gerne an uns: Tel. + 49 281 98 414 - 0

fB 0,80 Minderungsfaktor 0,8

© STAR Piping Systems GmbH
Alle Rechte vorbehalten