Technisches Datenblatt

NAHTLOSER BOGEN

PP **r ≈ 1 x d** **α = 90°**

r = 1 x d
formgespritzt
kurzschenklig zum Stumpfschweißen



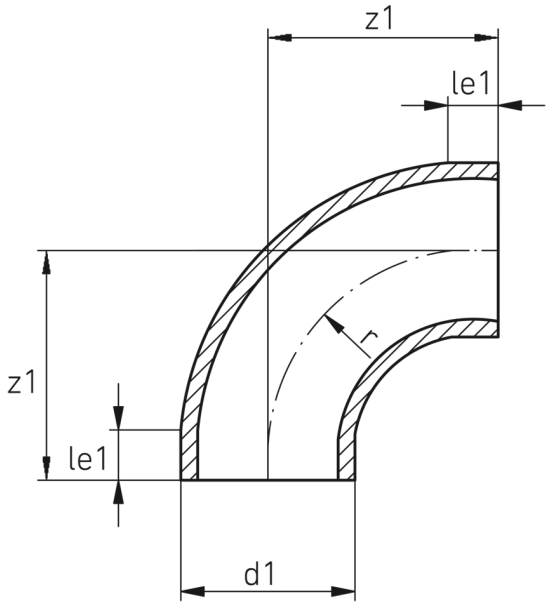

SDR 11

Art. Nr.	d1 [mm]	le1 [mm]	z1 [mm]	r [mm]	kg
4219901105000000	500	50	450	500	45,3

Andere Materialien auf Anfrage
Lieferprogramm:
SDR17,6: d 50 - 500 mm SDR11: d 20 - 500 mm

Bei Fragen wenden Sie sich gerne an uns: Tel. + 49 281 98 414 - 0

© STAR Piping Systems GmbH
Alle Rechte vorbehalten