Technisches Datenblatt

# T-STÜCK REDUZIERT

**PP**

langschenklig zum Stumpf- und Elektromuffenschweißen



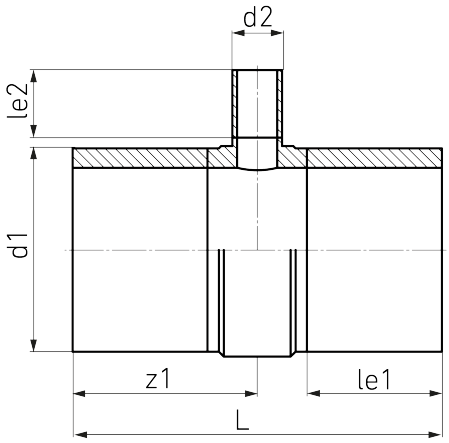


## SDR 11

| Art. Nr. | d1 [mm] | d2 [mm] | le1 [mm] | le2 [mm] | L [mm] | z1 [mm] | z2 [mm] | kg |
|---|---|---|---|---|---|---|---|---|
| 4232301103500110 | 355 | 110 | 300 | 150 | 826 | 358 | 413 | 27,2 |

andere Abmessungen und Druckstufen auf Anfrage
Lieferprogramm:
SDR17,6: d 250 - 500 mm SDR11: d 250 - 500 mm

**Bei Fragen wenden Sie sich gerne an uns: Tel. + 49 281 98 414 - 0**

Druckklassengerecht

© STAR Piping Systems GmbH
Alle Rechte vorbehalten