Technisches Datenblatt

T-STÜCK REDUZIERT

PP

langschenklig zum Stumpf- und Elektromuffenschweißen



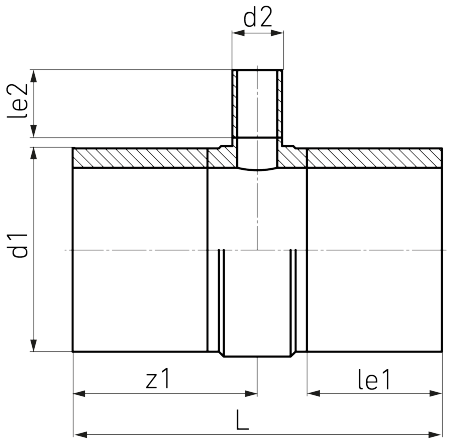

SDR 17,6

Art. Nr.	d1 [mm]	d2 [mm]	le1 [mm]	le2 [mm]	L [mm]	z1 [mm]	z2 [mm]	kg
4232301804000225	400	225	300	150	944	472	381	29,6

andere Abmessungen und Druckstufen auf Anfrage
Lieferprogramm:
SDR17,6: d 250 - 500 mm SDR11: d 250 - 500 mm

Bei Fragen wenden Sie sich gerne an uns: Tel. + 49 281 98 414 - 0

Druckklassengerecht

© STAR Piping Systems GmbH
Alle Rechte vorbehalten