Technisches Datenblatt

REDUKTION EXZENTRISCH

PP

kurzschenklig zum Stumpfschweißen
zum vollständigen Entleeren der Rohrleitung



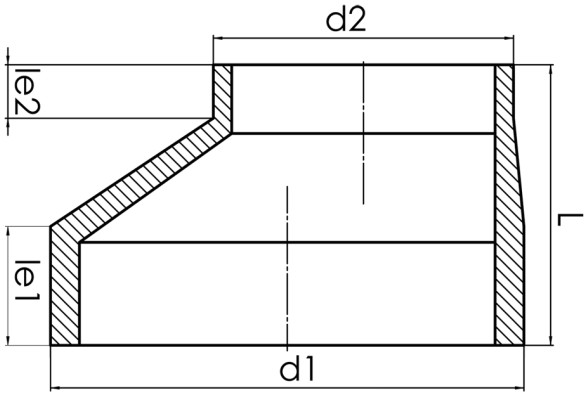

SDR 17,6

Art. Nr.	d1 [mm]	d2 [mm]	le1 [mm]	le2 [mm]	L [mm]	kg
4234111801800140	180	140	51	40	120	0,6

andere Abmessungen und Druckstufen auf Anfrage
Lieferprogramm:
SDR17,6: d 160 - 500 mm SDR11: d 160 - 500 mm

Bei Fragen wenden Sie sich gerne an uns: Tel. + 49 281 98 414 - 0

Druckklassengerecht

© STAR Piping Systems GmbH
Alle Rechte vorbehalten