Technisches Datenblatt

ABZWEIG EGAL

PP

α = 60°

langschenklig zum Stumpf- und Elektromuffenschweißen
aus Rohr geschweisst, unverstärkt

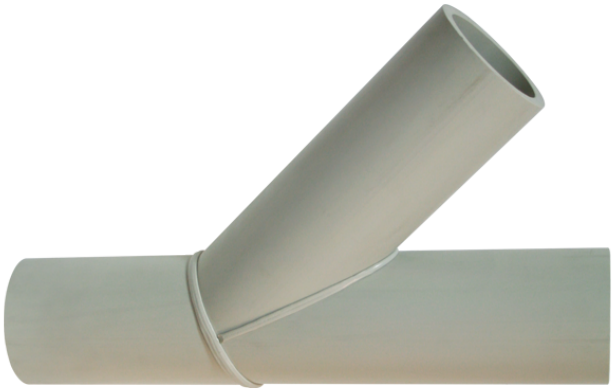

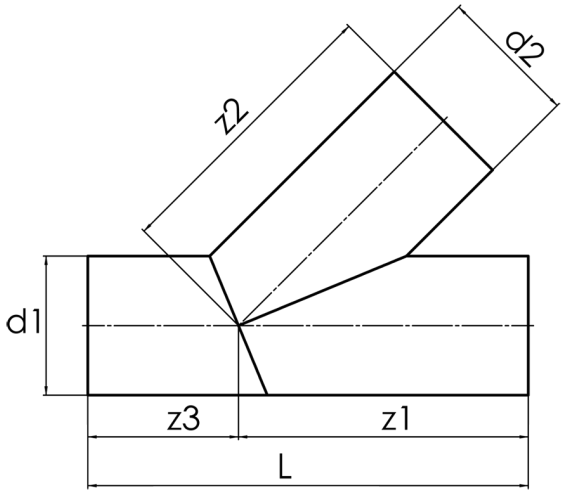

SDR 17,6

fB 0,50

Art. Nr.	d1 [mm]	d2 [mm]	L [mm]	z1 [mm]	z2 [mm]	z3 [mm]	kg
4242861801100110	110	110	527	295	295	232	1,4

andere Abmessungen und Druckstufen auf Anfrage
Toleranz + / - 2°
Lieferprogramm:
SDR17,6: d 63 - 500 mm SDR11: d 63 - 500 mm

Bei Fragen wenden Sie sich gerne an uns: Tel. + 49 281 98 414 - 0

fB 0,50 Minderungsfaktor 0,5

© STAR Piping Systems GmbH
Alle Rechte vorbehalten