Technisches Datenblatt

ABWASSERDRUCKROHR

PE100-RC **12 m**

12 m Stange
Abwasserdruckrohr, mit Kennstreifen nach DIN 8074,
DIN EN 12201, PAS 1075 TYP I, schwarz / braun

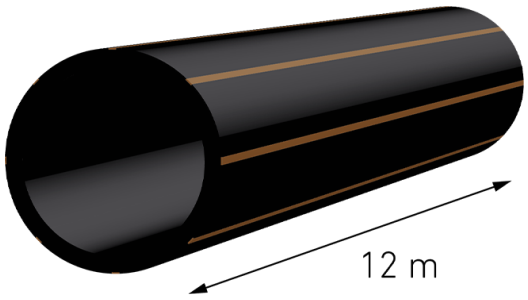

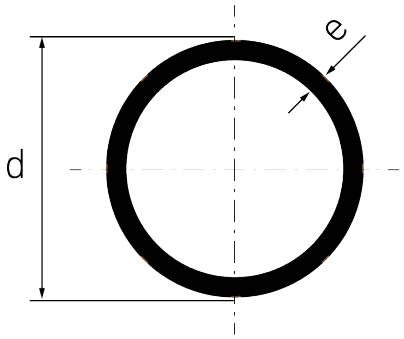

SDR 17

Art. Nr.	d1 [mm]	e [mm]	VE	VE [Maße]	kg/m
4310141709000013	900	53,3	1	-	143

Individuelle Längen, andere Materialien und Druckstufen auf Anfrage
EN ISO 15494 kann Projektbezogen vom Hersteller bestätigt werden
* ab d 710 mm = 12,5 m
Lieferprogramm:
SDR17: d 63 - 1400 mm SDR11: d 20 - 1000 mm

Bei Fragen wenden Sie sich gerne an uns: Tel. + 49 281 98 414 - 0

© STAR Piping Systems GmbH
Alle Rechte vorbehalten