Technisches Datenblatt

NAHTLOSER BOGEN

PE100-RC **r ≈ 1,5 x d** **α = 60°**

r ≈ 1,5 x d
langschenklig zum Stumpf- und Elektromuffenschweißen
konform nach DIN EN 12201-3 und DIN EN 1555-3
DVGW zertifiziert



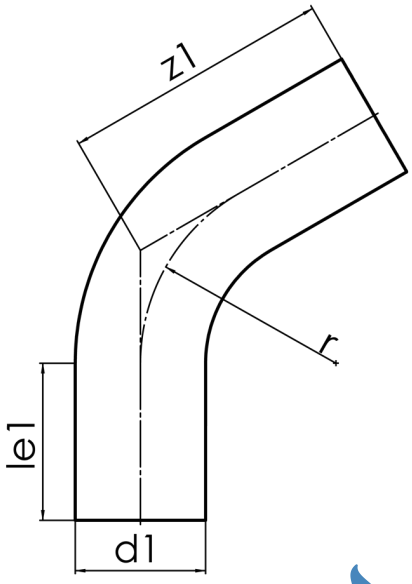

SDR 17

Art. Nr.	d1 [mm]	le1* [mm]	z1 [mm]	r [mm]	kg
4316001701250000	125	150	290	188	1,45

andere Abmessungen, Materialien und Druckstufen auf Anfrage
Toleranz: α ± 5° | z1 ± 50 mm
* Mindestmaß für „le1“
Lieferprogramm:
SDR17: d 50 - 630 mm SDR11: d 50 - 630 mm

Bei Fragen wenden Sie sich gerne an uns: Tel. + 49 281 98 414 - 0

Geeignet für Gasanwendungen Geeignet für Wasseranwendungen Druckklassengerecht

© STAR Piping Systems GmbH
Alle Rechte vorbehalten