Technisches Datenblatt

NAHTLOSER BOGEN

PE100-RC **ri ≈ 1100 mm** **α = 60°**

ri ≈ 1100 mm
langschenklig zum Stumpf- und Elektromuffenschweißen



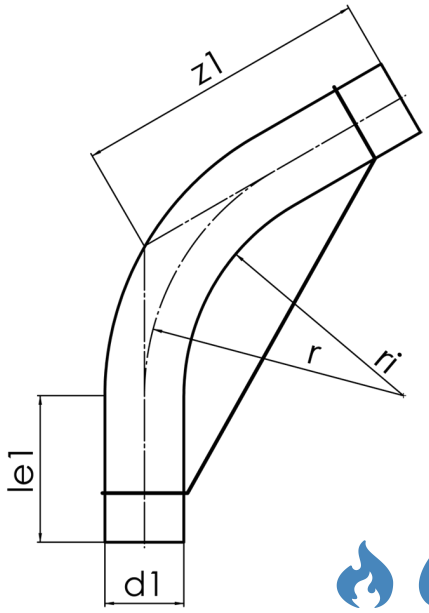

SDR 17

Art. Nr.	d1 [mm]	le1* [mm]	z1 [mm]	r [mm]	kg
4316711702250000	225	150	1100	1213	17,7

Toleranz: α ± 5° | z1 ± 100 mm
Rohrfixierungen werden separat berechnet und bei frachtfreier Rücklieferung gutgeschrieben
* Mindestmaß für „le1“
Lieferprogramm:
SDR17: d 50 - 400 mm | SDR11: d 50 - 400 mm

Bei Fragen wenden Sie sich gerne an uns: Tel. + 49 281 98 414 - 0

Geeignet für Gasanwendungen Geeignet für Wasseranwendungen Druckklassengerecht

© STAR Piping Systems GmbH
Alle Rechte vorbehalten