Technisches Datenblatt

SEGMENTBOGEN

PE100-RC **r ≈ 1,5 x d** **α = 90°**

langschenklig zum Stumpf- und Elektromuffenschweißen
aus Rohr geschweisst

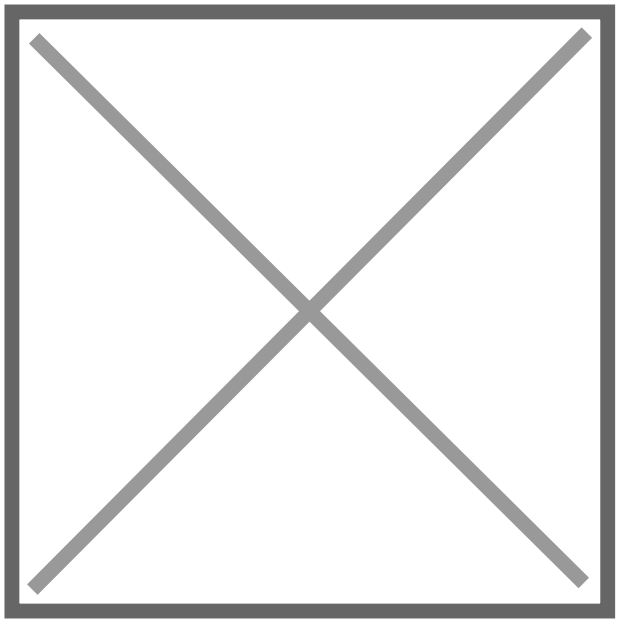

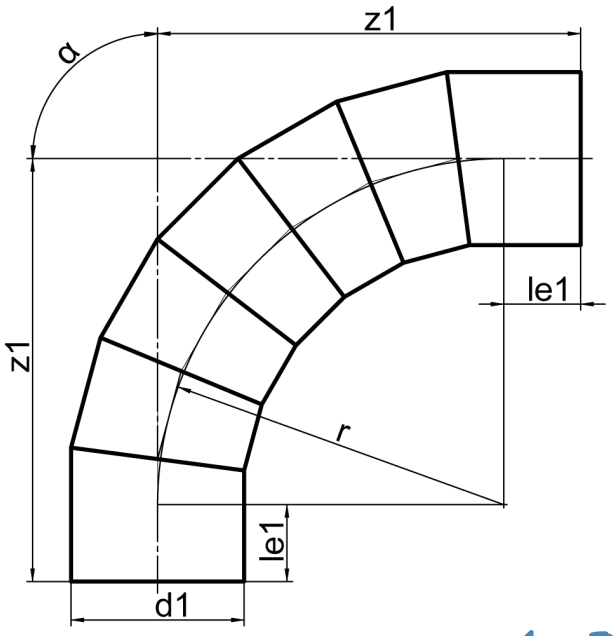

SDR 11

Art. Nr.	d1 [mm]	le1 [mm]	z1 [mm]	r [mm]	kg
4319171104000000	400	300	1370	1070	90,25

Andere Materialien, Abmessungen und Druckstufen auf Anfrage
Toleranz + / - 2°
Lieferprogramm:
SDR17: d 63 - 1600 mm SDR11: d 63 - 1600 mm SDR33: d 63 - 1600 mm

Bei Fragen wenden Sie sich gerne an uns: Tel. + 49 281 98 414 - 0

Geeignet für Wasseranwendungen Druckklassengerecht

© STAR Piping Systems GmbH
Alle Rechte vorbehalten