Technisches Datenblatt

SONDERFLANSCH

PE100-RC **DIN EN 1092-1 PN 10**

gebohrt nach DIN EN 1092-1 PN 10/16
mit EPDM-O-Ring und hinterlegtem kunststoffbeschichtetem Stahlring
optional mit verzinktem Stahlring oder Edelstahlring erhältlich
langschenklig zum Stumpf- und Elektromuffenschweißen

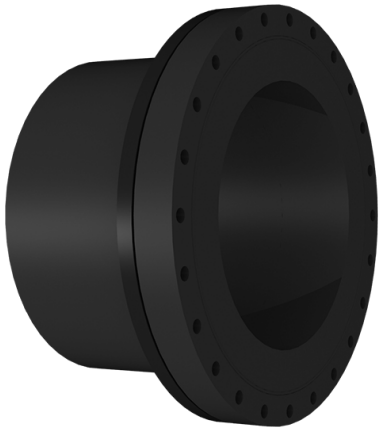

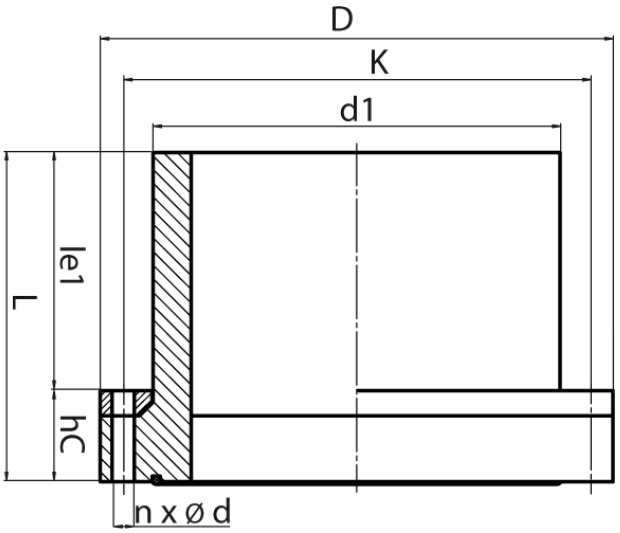

SDR 17

Art. Nr.	DN [mm]	d1 [mm]	D [mm]	le1 [mm]	L [mm]	K [mm]	n	ød [mm]	M	hC [mm]	kg
4330501701600125	125	160	250	145	190	210	8	18	16	45	3,7

Andere Materialien, Abmessungen und Druckstufen auf Anfrage
* Für Gasleitungen mit glatter Dichtfläche oder NBR-Dichtung lieferbar
Lieferprogramm:
SDR17, PN10: d 90 - 1200 mm SDR11, PN10: d 90 - 710 mm SDR11, PN16: d 250 - 710 mm

Bei Fragen wenden Sie sich gerne an uns: Tel. + 49 281 98 414 - 0

eingeschränkt geeignet für Gasanwendungen Geeignet für Wasseranwendungen Druckklassengerecht

© STAR Piping Systems GmbH
Alle Rechte vorbehalten