Technisches Datenblatt

# T-STÜCK REDUZIERT

**PE100-RC**

kurzschenklig zum Stumpfschweißen



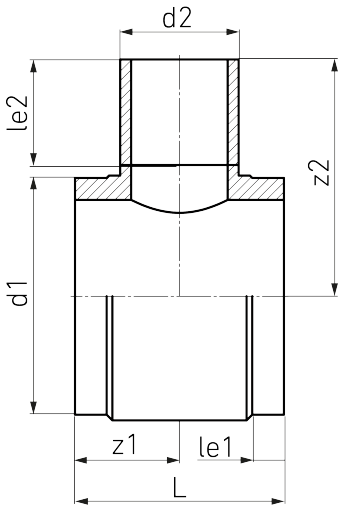


## SDR 11

| Art. Nr. | d1 [mm] | d2 [mm] | le1 [mm] | le2 [mm] | L [mm] | z1 [mm] | z2 [mm] | kg |
|---|---|---|---|---|---|---|---|---|
| 4332201116000630 | 1600 | 630 | 100 | 350 | 905 | 453 | 1187 | 797,14 |

Andere Materialien, Abmessungen und Druckstufen auf Anfrage
Lieferprogramm:
SDR17: d 250 - 1600 mm SDR11: d 250 - 1600 mm SDR26: d 1000 - 1600 mm

**Bei Fragen wenden Sie sich gerne an uns: Tel. + 49 281 98 414 - 0**

Geeignet für Gasanwendungen  Geeignet für Wasseranwendungen  Druckklassengerecht

© STAR Piping Systems GmbH
Alle Rechte vorbehalten