Technisches Datenblatt

T-STÜCK REDUZIERT

PE100-RC

kurzschenklig zum Stumpfschweißen



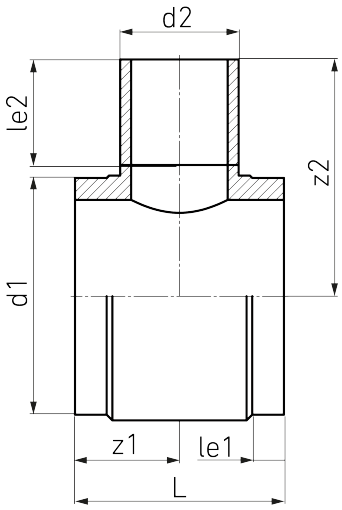

SDR 17

Art. Nr.	d1 [mm]	d2 [mm]	le1 [mm]	le2 [mm]	L [mm]	z1 [mm]	z2 [mm]	kg
4332201705600180	560	180	75	150	395	198	461	27,2

Andere Materialien, Abmessungen und Druckstufen auf Anfrage

Lieferprogramm:

SDR7,4: d 180 - 630 mm | SDR9: d 180 - 630 mm | SDR17: d 250 - 2250 mm | SDR11: d 250 - 2250 mm | SDR26: d 1000 - 2250 mm

Bei Fragen wenden Sie sich gerne an uns: Tel. + 49 281 98 414 - 0

Geeignet für Gasanwendungen | Geeignet für Wasseranwendungen | Druckklassengerecht

© STAR Piping Systems GmbH
Alle Rechte vorbehalten