Technisches Datenblatt

# T-STÜCK REDUZIERT

**PE100-RC**

kurzschenklig zum Stumpfschweißen



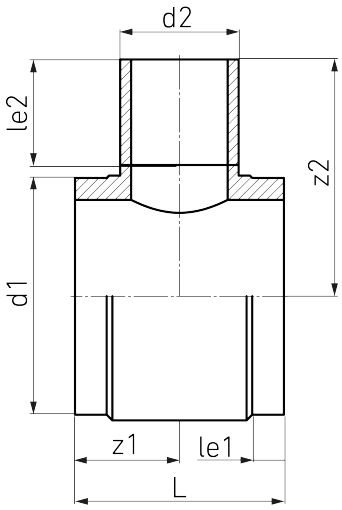


## SDR 17

| Art. Nr. | d1 [mm] | d2 [mm] | le1 [mm] | le2 [mm] | L [mm] | z1 [mm] | z2 [mm] | kg |
|---|---|---|---|---|---|---|---|---|
| 4332201710000250 | 1000 | 250 | 80 | 250 | 475 | 238 | 782 | 99,12 |

Andere Materialien, Abmessungen und Druckstufen auf Anfrage
Lieferprogramm:
SDR17: d 250 - 1600 mm SDR11: d 250 - 1600 mm SDR26: d 1000 - 1600 mm

**Bei Fragen wenden Sie sich gerne an uns: Tel. + 49 281 98 414 - 0**

Geeignet für Gasanwendungen  Geeignet für Wasseranwendungen  Druckklassengerecht

© STAR Piping Systems GmbH
Alle Rechte vorbehalten