Technisches Datenblatt

T-STÜCK EGAL

PE100-RC

langschenklig zum Stumpf- und Elektromuffenschweißen
aus Rohr geschweisst, unverstärkt

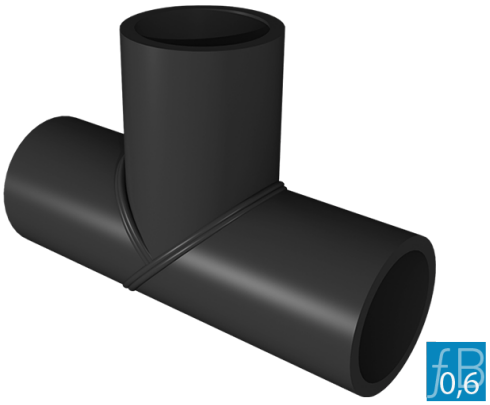

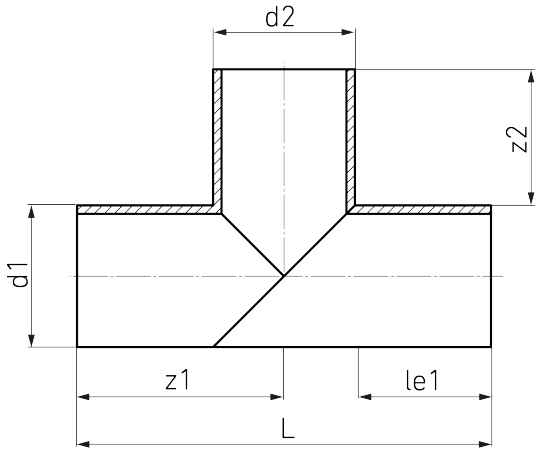

SDR 11

Art. Nr.	d1 [mm]	le1 [mm]	L [mm]	z1 [mm]	z2 [mm]	kg
4332551102500250	250	250	750	375	375	15,1

Andere Materialien, Abmessungen und Druckstufen auf Anfrage
Toleranz + / - 2°
Lieferprogramm:
SDR33: d 160 - 1200 mm | SDR17: d 160 - 1200 mm | SDR11: d 160 - 630 mm

Bei Fragen wenden Sie sich gerne an uns: Tel. + 49 281 98 414 - 0

Geeignet für Wasseranwendungen fB 0,60 Minderungsfaktor 0,6

© STAR Piping Systems GmbH
Alle Rechte vorbehalten