Technisches Datenblatt

T-STÜCK REDUZIERT (UNVERSTÄRKT GESATTELT)

PE100-RC

unverstärkt aufgesattelt
Verschwächungsbeiwert 0,6
langschenklig zum Stumpf- und Elektromuffenschweißen

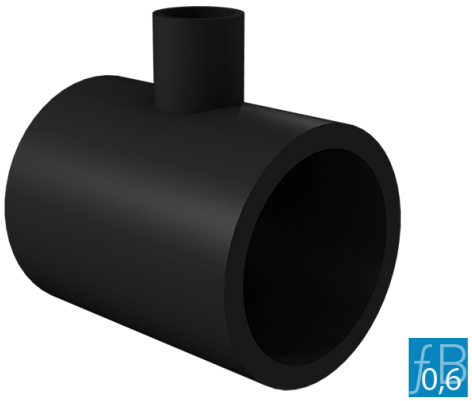

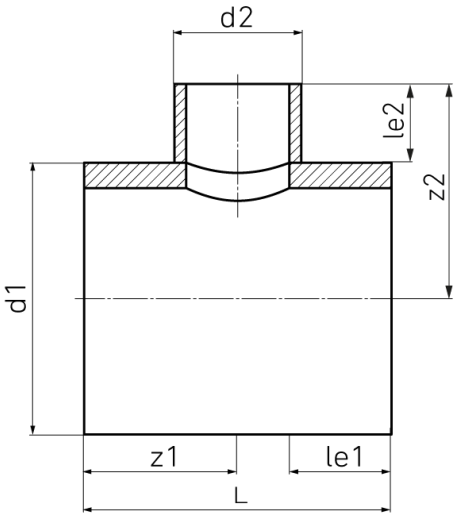

SDR 11

Art. Nr.	d1 [mm]	d2 [mm]	le1 [mm]	le2 [mm]	L [mm]	z1 [mm]	z2 [mm]	kg
4332681105000200	500	200	350	150	900	450	400	57,67

Andere Materialien, Abmessungen und Druckstufen auf Anfrage
Lieferprogramm:
SDR17: d 160 - 2000 mm | SDR11: d 160 - 2000 mm

Bei Fragen wenden Sie sich gerne an uns: Tel. + 49 281 98 414 - 0

Geeignet für Wasseranwendungen 0,60 Minderungsfaktor 0,6

© STAR Piping Systems GmbH
Alle Rechte vorbehalten