Technisches Datenblatt

T-STÜCK REDUZIERT (UNVERSTÄRKT GESATTELT)

PE100-RC

unverstärkt aufgesattelt
Verschwächungsbeiwert 0,6
langschenklig zum Stumpf- und Elektromuffenschweißen

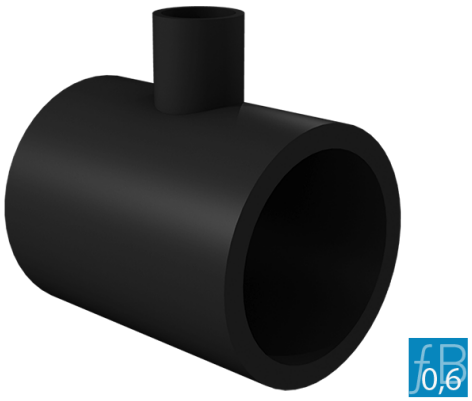

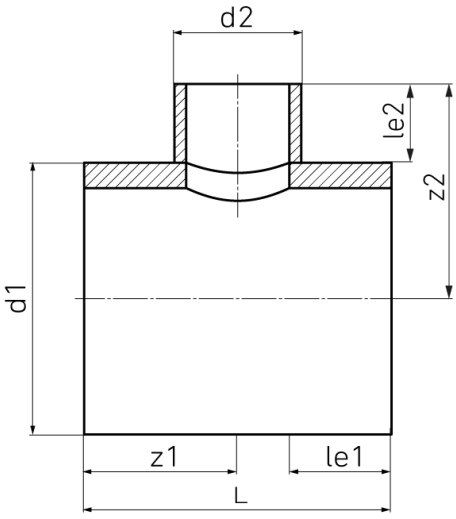

SDR 17

Art. Nr.	d1 [mm]	d2 [mm]	le1 [mm]	le2 [mm]	L [mm]	z1 [mm]	z2 [mm]	kg
4332681705000160	500	160	350	150	860	430	400	37,19

Andere Materialien, Abmessungen und Druckstufen auf Anfrage
Lieferprogramm:
SDR17: d 110 - 630 mm

Bei Fragen wenden Sie sich gerne an uns: Tel. + 49 281 98 414 - 0

Geeignet für Wasseranwendungen Minderungsfaktor 0,6

© STAR Piping Systems GmbH
Alle Rechte vorbehalten