Technisches Datenblatt

E-T-STÜCK, EXZENTRISCH

PE100-RC

4,0 mm Steckkontakt
zum vollständigen Entleeren der Rohrleitung



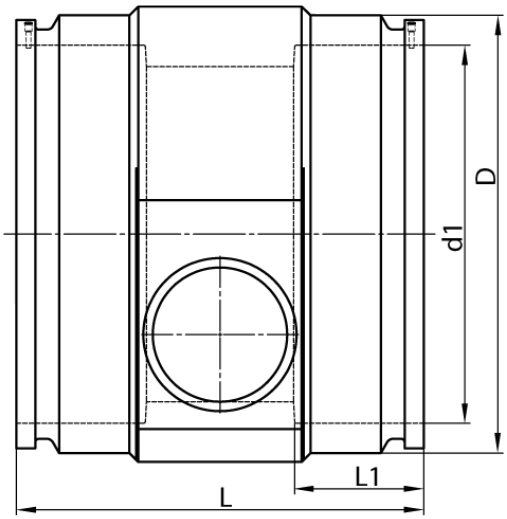

SDR 11

Art. Nr.	d1 [mm]	d2 [mm]	D [mm]	le2 [mm]	L [mm]	L1 [mm]	z2 [mm]	kg
4332711105000280	500	280	621	250	600	175	598	83,5

Andere Materialien, Abmessungen und Druckstufen auf Anfrage
Lieferprogramm:
SDR17: d 400 - 900 mm SDR11: d 400 - 900 mm

Bei Fragen wenden Sie sich gerne an uns: Tel. + 49 281 98 414 - 0

© STAR Piping Systems GmbH
Alle Rechte vorbehalten