TECHNISCHES DATENBLATT

Y-ABZWEIG

90°

langschenklig zum Stumpf- und Elektromuffenschweißen

PE100-RC

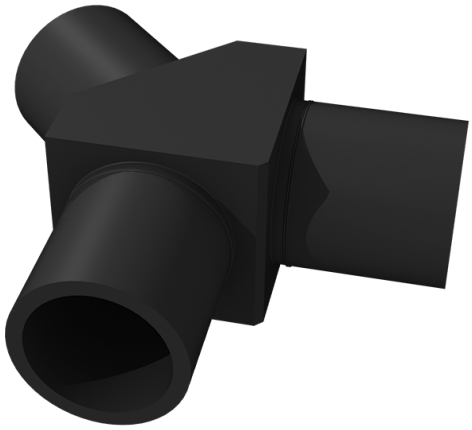

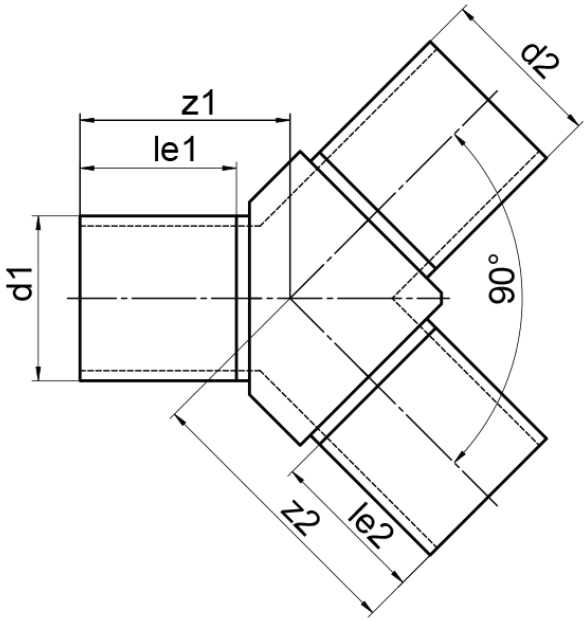

SDR 11

Art. Nr.	d1 [mm]	d2 [mm]	le1 [mm]	le2 [mm]	z1 [mm]	z2 [mm]	kg
4333201106300630	630	630	350	350	547	816	297,24

andere Abmessungen, Materialien und Druckstufen auf Anfrage
Lieferprogramm:
SDR17: d 63 - 710 mm SDR11: d 63 - 710 mm (größere Dimensionen auf Anfrage)

Bei Fragen wenden Sie sich gerne an uns: Tel. + 49 281 98 414 - 0

© STAR Piping Systems GmbH
Alle Rechte vorbehalten