Technisches Datenblatt

E-REDUKTION

PE100-RC

zwei separate Schweißzonen
4,0 mm Steckkontakt

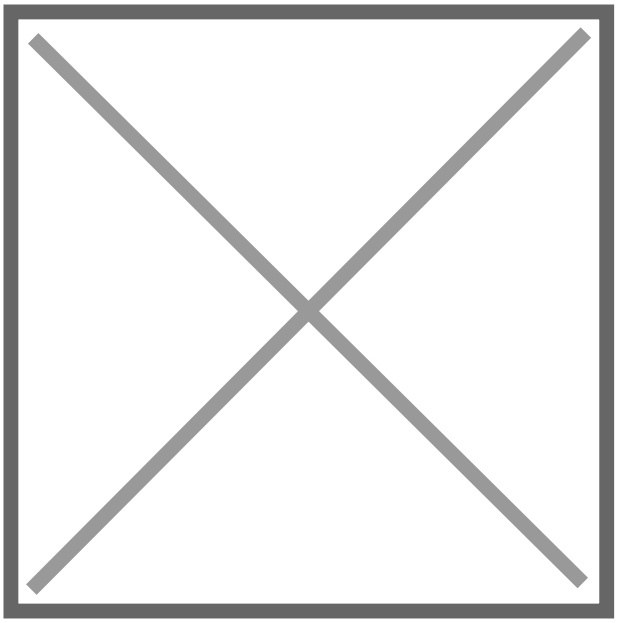

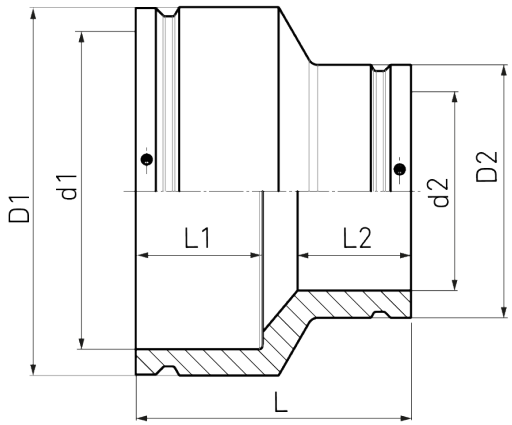

SDR 11

Art. Nr.	d1 [mm]	d2 [mm]	D1 [mm]	D2 [mm]	L [mm]	L1 [mm]	L2 [mm]	kg
4334561104000250	400	250	499	362	320	165	120	20,4

Andere Materialien, Abmessungen und Druckstufen auf Anfrage
Lieferprogramm:
SDR17: d 280 - 1400 mm SDR11: d 280 - 900 mm

Bei Fragen wenden Sie sich gerne an uns: Tel. + 49 281 98 414 - 0

Geeignet für Gasanwendungen Geeignet für Wasseranwendungen

© STAR Piping Systems GmbH
Alle Rechte vorbehalten