Technisches Datenblatt

EF-SATTEL TOPLOAD MIT ANSCHLUSSSTUTZEN

PE100-RC

4,0 mm Steckkontakt
langschenklig für Elektromuffenschweißen



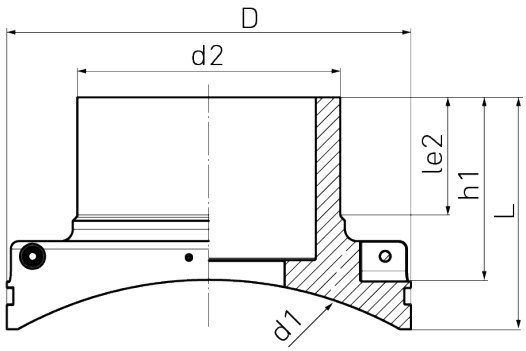

SDR 11

Art. Nr.	d1 [mm]	d2 [mm]	D [mm]	le2 [mm]	L [mm]	z2 [mm]	h1 [mm]	PFA [bar]	kg
4335601116000355	1600	355	523	164	312	1071	271	16	19,5

andere Abmessungen auf Anfrange

Bei Fragen wenden Sie sich gerne an uns: Tel. + 49 281 98 414 - 0

Druckklassengerecht

© STAR Piping Systems GmbH
Alle Rechte vorbehalten