Technisches Datenblatt

E-BOGEN

PE100-RC | **r ≈ 1,5 x d** | **α = 30°**

r ≈ 1,5 x d
zwei separate Schweißzonen
4,0 mm Steckkontakt



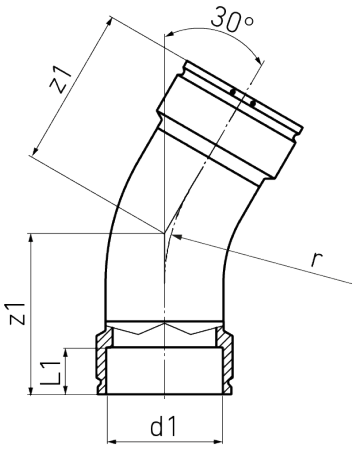

SDR 11

Art. Nr.	d1 [mm]	L1 [mm]	z1 [mm]	r [mm]	kg
4336131104000000	400	165	580	637	59,26

Toleranz: α ± 5° | z1 ± 50 mm
Andere Materialien, Abmessungen und Druckstufen auf Anfrage
Lieferprogramm:
SDR17: d 250 - 630 mm SDR11: d 250 - 630 mm

Bei Fragen wenden Sie sich gerne an uns: Tel. + 49 281 98 414 - 0

Geeignet für Gasanwendungen Geeignet für Wasseranwendungen

© STAR Piping Systems GmbH
Alle Rechte vorbehalten