Technisches Datenblatt

E-WINKEL

PE100-RC **α = 45°**

zwei separate Schweißzonen ab d 200 mm
4,0 mm Steckkontakt



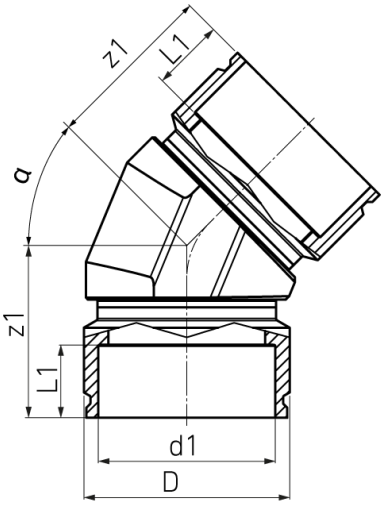

SDR 11

Art. Nr.	d1 [mm]	D [mm]	L1 [mm]	z1 [mm]	kg
4336341104500000	450	560	175	448	70

Toleranz: α ± 2°
Andere Materialien, Abmessungen und Druckstufen auf Anfrage
Lieferprogramm:
SDR11: d 32 - 250 mm

Bei Fragen wenden Sie sich gerne an uns: Tel. + 49 281 98 414 - 0

Geeignet für Gasanwendungen Geeignet für Wasseranwendungen

© STAR Piping Systems GmbH
Alle Rechte vorbehalten