Technisches Datenblatt

ABZWEIG REDUZIERT

PE100-RC **α = 60°**

langschenklig zum Stumpf- und Elektromuffenschweißen
aus Rohr geschweisst, unverstärkt



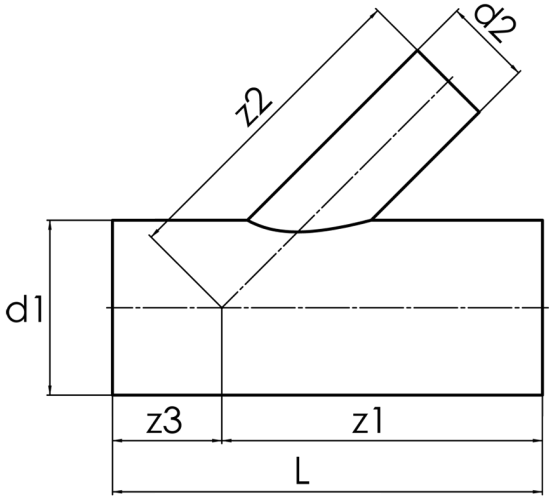

SDR 11

Art. Nr.	d1 [mm]	d2 [mm]	L [mm]	z1 [mm]	z2 [mm]	z3 [mm]	kg
4342861102500125	250	125	600	372	372	228	10,2

Andere Materialien, Abmessungen und Druckstufen auf Anfrage
Toleranz + / - 2°
Lieferprogramm:
SDR17: d 200 - 710 mm SDR11: d 200 - 710 mm

Bei Fragen wenden Sie sich gerne an uns: Tel. + 49 281 98 414 - 0

Geeignet für Wasseranwendungen drucklos

© STAR Piping Systems GmbH
Alle Rechte vorbehalten