TECHNISCHES DATENBLATT

# T-KREUZ-STüCK FüR HYDRANTANSCHLUSS

Flansch-System mit EPDM-O-Ring
mit Sonder-/ oder KS-Flansch (PN10/PN16) und hinterlegtem kunststoffbeschichtetem Stahlring
langschenklig für Stumpf- und Elektromuffenschweißung
verstärkt

PE100-RC

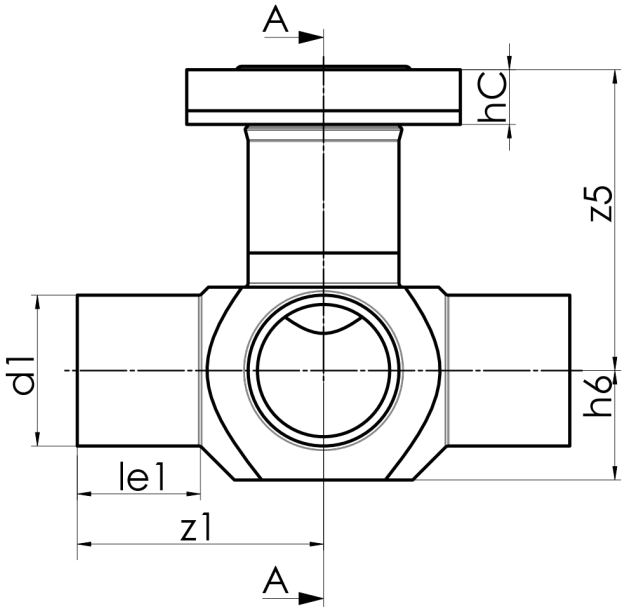


## SDR 17

| Art. Nr. | DN [mm] | d1 [mm] | d2 [mm] | le1 [mm] | le2 [mm] | L [mm] | z2 [mm] | h6 [mm] | z5 [mm] | hC [mm] | kg |
|---|---|---|---|---|---|---|---|---|---|---|---|
| 4351031702250110 | 80 | 225 | 225 | 130 | 150 | 570 | 300 | 145 | 275 | 40 | 14,72 |

Andere Abmessungen und Druckstufen auf Anfrage
Lieferprogramm:
SDR17: d 90 - 225 mm SDR11: d 90 - 225 mm

Bei Fragen wenden Sie sich gerne an uns: Tel. + 49 281 98 414 - 0

© STAR Piping Systems GmbH
Alle Rechte vorbehalten