TECHNISCHES DATENBLATT

T-STüCK FüR HYDRANTENANSCHLUSS

Flansch-System
mit Sonder-/ oder KS-Flansch (PN10/PN16) und hinterlegtem kunststoffbeschichtetem Stahlring
verfügbar als Flanschsystem oder mit vormontiertem BAIO® EU-Stück
langschenklig für Stumpf- und Elektromuffenschweißung
verstärkt

PE100-RC

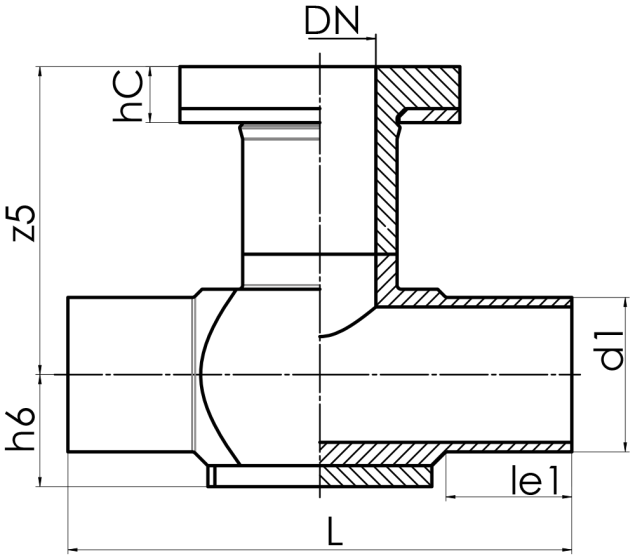

SDR 11

Art. Nr.	DN [mm]	d1 [mm]	le1 [mm]	le1* [mm]	L [mm]	z1 [mm]	z5 [mm]	hC [mm]	kg
4351151102000110	80	200	120	250	430		260	40	10,54

Andere Abmessungen und Druckstufen auf Anfrage
Lieferprogramm:
SDR17: d 90 - 225 mm SDR11: d 90 - 225 mm

Bei Fragen wenden Sie sich gerne an uns: Tel. + 49 281 98 414 - 0

© STAR Piping Systems GmbH
Alle Rechte vorbehalten