Technisches Datenblatt

ZIEHKOPF

PE100-RC

Ausführung geschlossen mit Rohrverlängerung

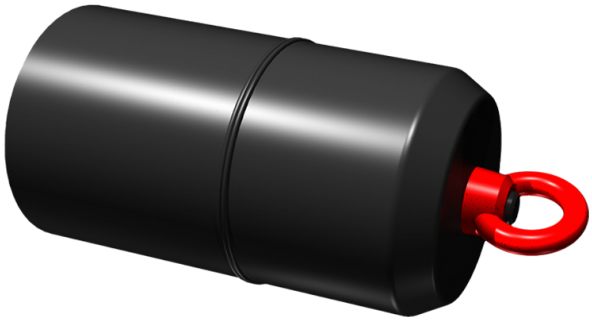

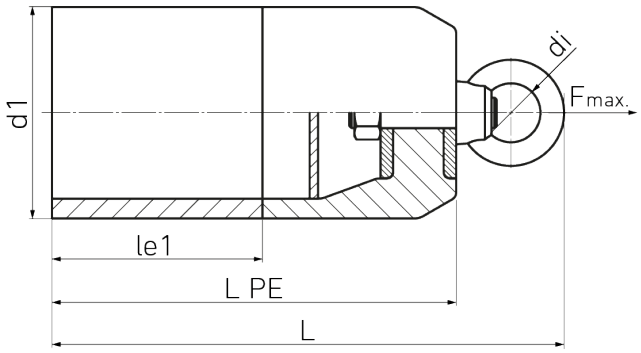

SDR 11

Art. Nr.	d1 [mm]	le1 [mm]	L [mm]	L PE [mm]	kg
4361051101800000	180	150	429	150	8,42

Der Zugseilanschlag muss mit einem Drehschäkel (Wirbel) erfolgen
Sonderausführungen z.B. für Swagelining Verfahren auf Anfrage
andere Zugkräfte auf Anfrage
Lieferprogramm:
SDR17: d 40 - 710 mm SDR11: d 40 - 710 mm

Bei Fragen wenden Sie sich gerne an uns: Tel. + 49 281 98 414 - 0

© STAR Piping Systems GmbH
Alle Rechte vorbehalten