TECHNISCHES DATENBLATT

NAHTLOSER BOGEN

r ≈ 1,5 x d — 90°

r ≈ 1,5 x d
langschenklig zum Stumpf- und Elektromuffenschweißen

PE100

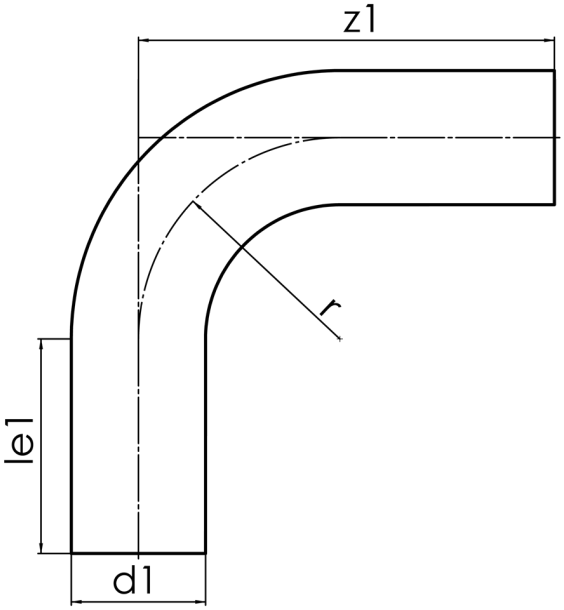

SDR 11

Art. Nr.	d1 [mm]	le1* [mm]	z1 [mm]	r [mm]	kg
4410591109000000	900	400	2200	1430	762,63

andere Abmessungen, Materialien und Druckstufen auf Anfrage
Toleranz: α ± 5°
* Mindestmaß für „le1“
Lieferprogramm:
SDR17: d 32 - 900 mm | SDR11: d 32 - 900 mm | SDR9: d 50 - 630 mm | SDR7,4: d 50 - 630 mm

Bei Fragen wenden Sie sich gerne an uns: Tel. + 49 281 98 414 - 0

© STAR Piping Systems GmbH
Alle Rechte vorbehalten