Technisches Datenblatt

SEGMENTBOGEN

PE100 **r ≈ 1,5 x d** **α = 45°**

langschenklig zum Stumpf- und Elektromuffenschweißen
aus Rohr geschweisst, unverstärkt



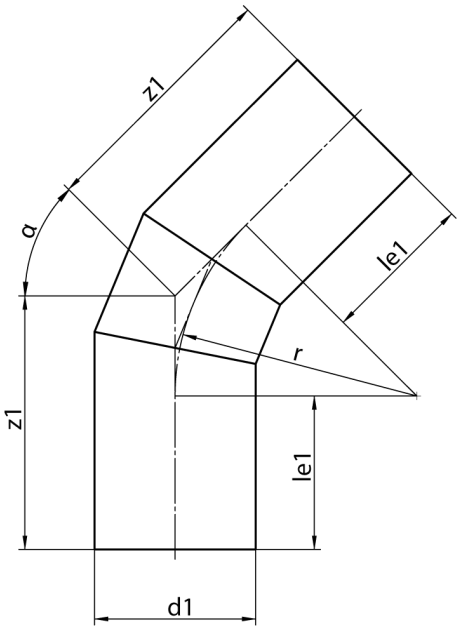

SDR 17

fB 0,80

Art. Nr.	d1 [mm]	le1 [mm]	z1 [mm]	r [mm]	kg
4414071708000000	800	350	847	1200	178,03

Andere Materialien, Abmessungen und Druckstufen auf Anfrage
Toleranz + / - 2°
Lieferprogramm:
SDR17: d 63 - 1600 mm SDR11: d 63 - 1600 mm SDR33: d 63 - 1600 mm

Bei Fragen wenden Sie sich gerne an uns: Tel. + 49 281 98 414 - 0

Geeignet für Wasseranwendungen fB 0,80 Minderungsfaktor 0,8

© STAR Piping Systems GmbH
Alle Rechte vorbehalten