Technisches Datenblatt

# WINKEL

**PE100** **α = 90°**

langschenklig zum Stumpf- und Elektromuffenschweißen



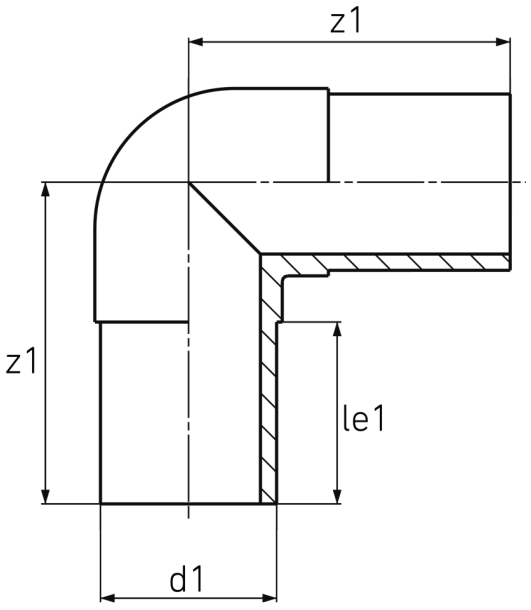


## SDR 11

| Art. Nr. | d1 [mm] | le1 [mm] | z1 [mm] | kg |
|---|---|---|---|---|
| 4419021101600000 | 160 | 115 | 225 | 3 |

Toleranz: α ± 2°
Lieferprogramm:
SDR17: d 63 - 500 mm SDR11: d 20 - 500 mm SDR7,4: d 32 - 160 mm

**Bei Fragen wenden Sie sich gerne an uns: Tel. + 49 281 98 414 - 0**

Geeignet für Gasanwendungen Geeignet für Wasseranwendungen Druckklassengerecht

© STAR Piping Systems GmbH
Alle Rechte vorbehalten