Technisches Datenblatt

NAHTLOSER BOGEN

PE100 **r ≈ 1 x d** **α = 90°**

r = 1 x d
formgespritzt
kurzschenklig zum Stumpfschweißen



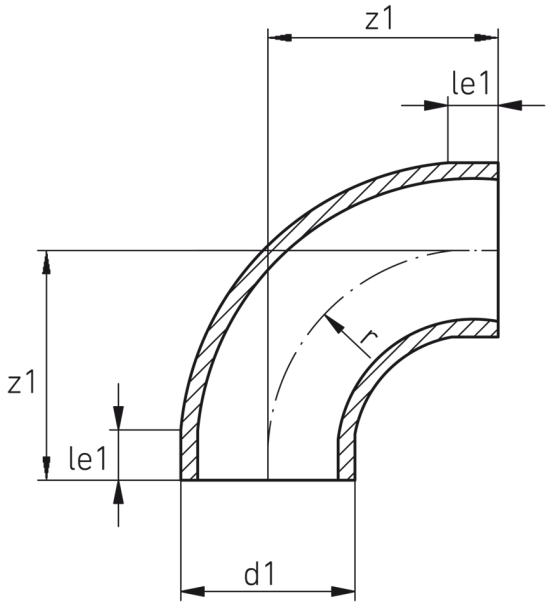

SDR 11

Art. Nr.	d1 [mm]	le1 [mm]	z1 [mm]	r [mm]	kg
4419901104000000	400	50	350	400	23

Andere Materialien auf Anfrage
Lieferprogramm:
SDR17: d 50 - 500 mm SDR11: d 20 - 500 mm SDR33: d 110 - 500 mm

Bei Fragen wenden Sie sich gerne an uns: Tel. + 49 281 98 414 - 0

Geeignet für Wasseranwendungen Druckklassengerecht

© STAR Piping Systems GmbH
Alle Rechte vorbehalten