Technisches Datenblatt

# VORSCHWEISSBUND

**PE100**

langschenklig zum Stumpf- und Elektromuffenschweißen
Druckbelastbarkeit gemäß DVS 2210-1 Beiblatt 3 Teil 2.1
Auslegung und Maße nach ISO 9624 und DVS 2205 Teil 4



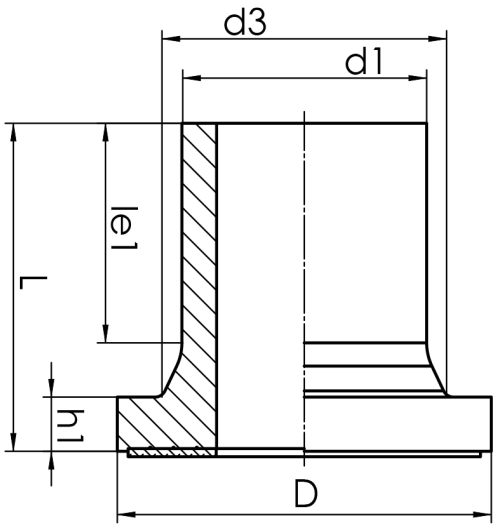


## SDR 7,4

| Art. Nr. | d1 [mm] | d3 [mm] | D [mm] | le1 [mm] | L [mm] | h1 [mm] | kg |
|---|---|---|---|---|---|---|---|
| 4430040700250000 | 25 | 33 | 58 | 50 | 75 | 10 | 0,05 |

Andere Materialien und Druckstufen auf Anfrage
Lieferprogramm:
SDR17: d 63 - 1200 mm SDR11: d 20 - 250 mm SDR7,4: d 20 - 250 mm

**Bei Fragen wenden Sie sich gerne an uns: Tel. + 49 281 98 414 - 0**

Geeignet für Wasseranwendungen  Druckklassengerecht

© STAR Piping Systems GmbH
Alle Rechte vorbehalten