TECHNISCHES DATENBLATT

VORSCHWEIßBUND

langschenklig zum Stumpf- und Elektromuffenschweißen
Druckbelastbarkeit gemäß DVS 2210-1 Beiblatt 3 Teil 2.1
Auslegung und Maße nach ISO 9624 und DVS 2205 Teil 4
passend für Losflansch DN100 PN25 nach DIN EN 1092-1

PE100

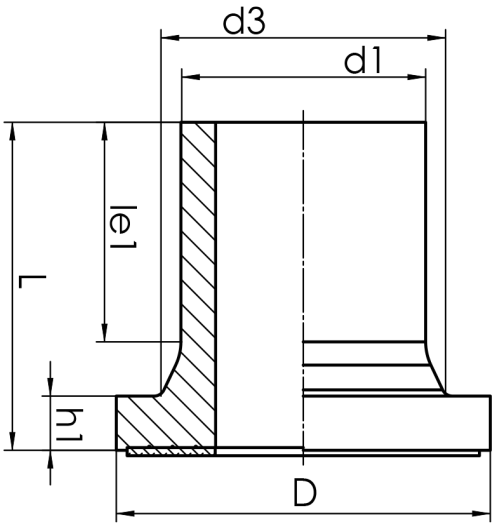

SDR 7,4

Art. Nr.	d1 [mm]	d3 [mm]	D [mm]	le1 [mm]	L [mm]	h1 [mm]	kg
4430040701100000	110	125	158	87	128	21	0,88

Andere Materialien und Druckstufen auf Anfrage
wird im SET mit einer NBR Dichtung geliefert
Lieferprogramm:
SDR17: d 63 - 1200 mm SDR11: d 20 - 250 mm SDR7,4: d 20 - 250 mm

Bei Fragen wenden Sie sich gerne an uns: Tel. + 49 281 98 414 - 0

© STAR Piping Systems GmbH
Alle Rechte vorbehalten