Technisches Datenblatt

# T-STÜCK REDUZIERT

**PE100-RC**

langschenklig zum Stumpf- und Elektromuffenschweißen



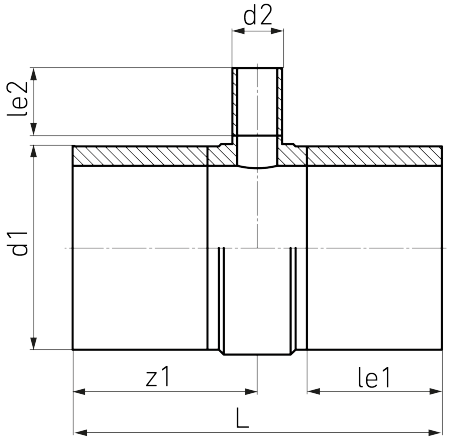


## SDR 7,4

| Art. Nr. | d1 [mm] | d2 [mm] | le1 [mm] | le2 [mm] | L [mm] | z1 [mm] | z2 [mm] | kg |
|---|---|---|---|---|---|---|---|---|
| 4432300702250090 | 225 | 90 | 150 | 150 | 505 | 253 | 293 | 10,65 |

Andere Materialien, Abmessungen und Druckstufen auf Anfrage

Lieferprogramm:

SDR26: d 1000 - 1600 mm | SDR17: d 250 - 1600 mm | SDR11: d 63 - 1600 mm | SDR9: d 63 - 800 mm | SDR7,4: d 63 - 800 mm

**Bei Fragen wenden Sie sich gerne an uns: Tel. + 49 281 98 414 - 0**

Geeignet für Gasanwendungen  Geeignet für Wasseranwendungen  Druckklassengerecht

© STAR Piping Systems GmbH
Alle Rechte vorbehalten