Technisches Datenblatt

T-STÜCK EGAL

PE100

kurzschenklig zum Stumpfschweißen

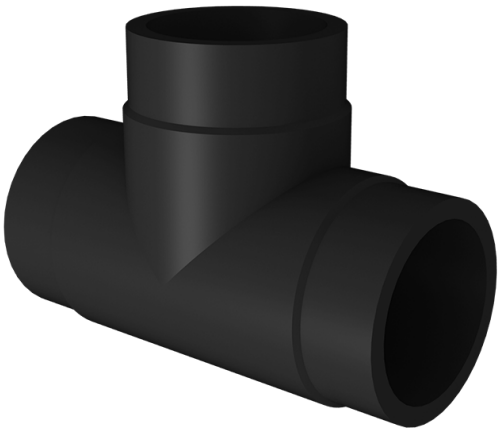

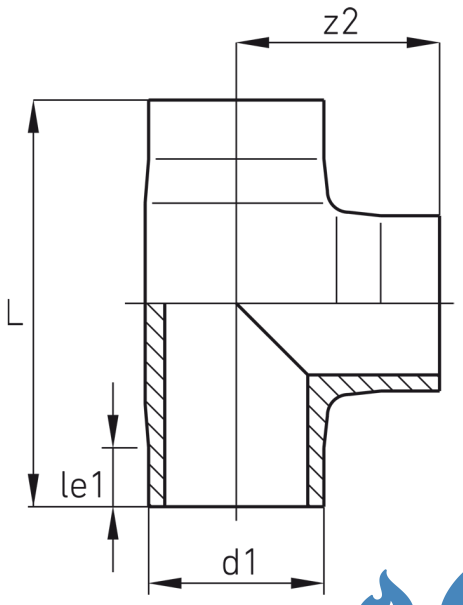

SDR 17

Art. Nr.	d1 [mm]	d2 [mm]	le1 [mm]	le2 [mm]	L [mm]	z2 [mm]	kg
4432401701400140	140	140	32	32	280	140	1,8

Andere Materialien und Druckstufen auf Anfrage
Lieferprogramm:
SDR7,4: d 180 - 630 mm |SDR9: d 180 - 630 mm | SDR11: d 20 - 1600 mm | SDR17: d 50 - 1600 mm | SDR26: d 1000 - 1600 mm | SDR33: d 110 - 500 mm
(auf Anfrage bis d 2000 mm)

Bei Fragen wenden Sie sich gerne an uns: Tel. + 49 281 98 414 - 0

Geeignet für Gasanwendungen Geeignet für Wasseranwendungen Druckklassengerecht

© STAR Piping Systems GmbH
Alle Rechte vorbehalten