Technisches Datenblatt

E-T-STÜCK, EGAL

PE100

zwei separate Schweißzonen ab d 200 mm
4,0 mm Steckkontakt



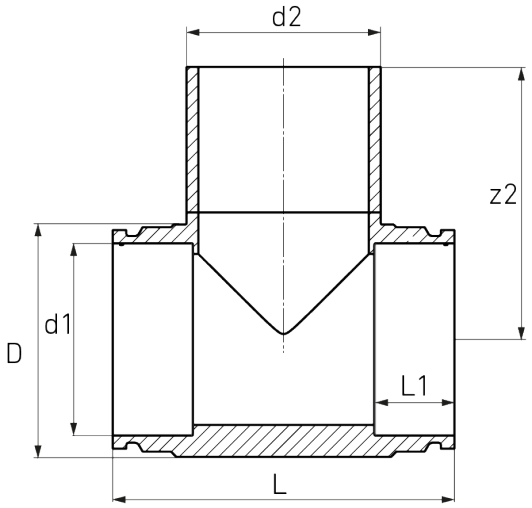

SDR 11

Art. Nr.	d1 [mm]	D [mm]	L [mm]	L1 [mm]	z2 [mm]	kg
4432601102250000	225	274	610	112	270	15,1

Andere Materialien, Abmessungen und Druckstufen auf Anfrage
Lieferprogramm:
SDR17: d 400 - 1200 mm | SDR11: d 20 - 900 mm

Bei Fragen wenden Sie sich gerne an uns: Tel. + 49 281 98 414 - 0

Geeignet für Gasanwendungen Geeignet für Wasseranwendungen

© STAR Piping Systems GmbH
Alle Rechte vorbehalten