Technisches Datenblatt

ELEKTROMUFFE

PE100

zwei separate Schweißzonen ab d 500 mm
4,0 mm Steckkontakt



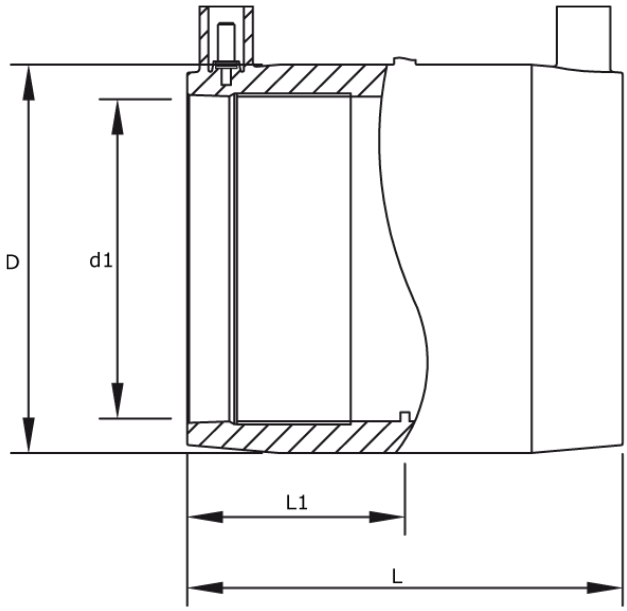

SDR 11

Art. Nr.	d1 [mm]	D [mm]	L [mm]	kg
4435301100250000	25	36	70	0,04

andere Dimensionen, Druckklassen und Materialien auf Anfrage
Lieferprogramm:
SDR26: d 355 - 1400 mm| SDR17: d 225 - 1400 mm | SDR11: d 20 - 1200 mm | SDR9: d 225 - 630 mm | SDR7,4: d 20 - 630 mm

Bei Fragen wenden Sie sich gerne an uns: Tel. + 49 281 98 414 - 0

Geeignet für Gasanwendungen Geeignet für Wasseranwendungen

© STAR Piping Systems GmbH
Alle Rechte vorbehalten